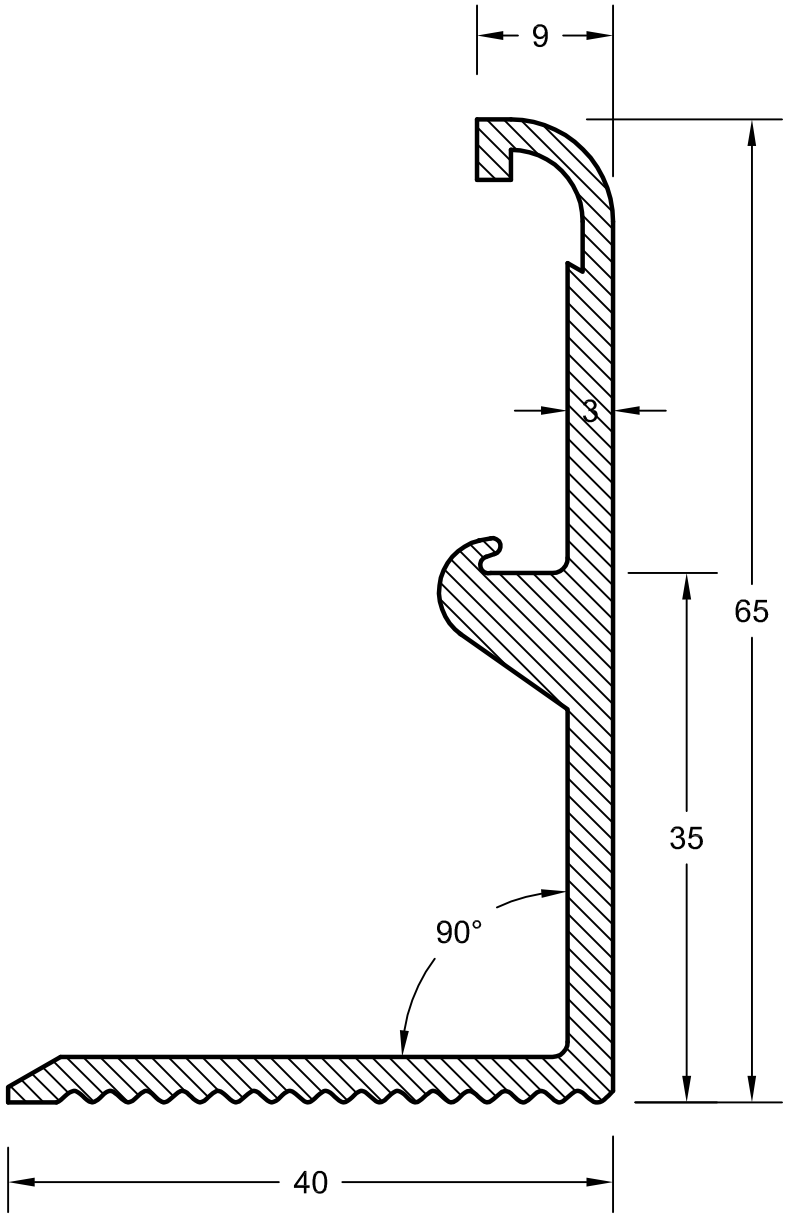
9
3
65
35
90°
40